Securmax *Economy* EDF/F/F

Standardversion mit Flansch

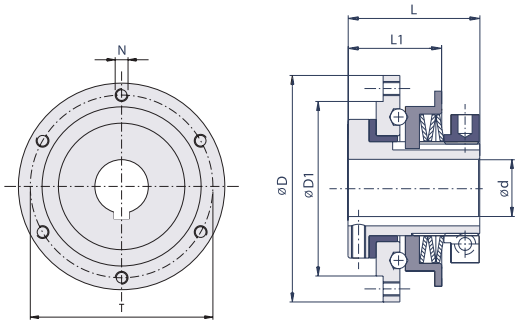

Spezifikationen

Modell	TK Nm			Abmessungen								max. rpm min^{-1}
	TK1	TK2	TK3	D mm	D1 mm	L mm	L1 mm	T mm	N*	G	d max mm	
00.38	7,5-15	14,5-30		52	35	33	21	44	M4	1	12	1.900
0.50	8-24	15-40	40-65	68	50	42	26	58	M5	1,5	20	1.400
1.70	12-37	30-68	53-120	90	65	55	36	80	M5	2	25	1.200
2.90		60-150	140-290	112	85	61	40	100	M6	2	38	1.000
3.115		145-385	215-580	140	110	71	51	125	M8	2	45	800
4.140			550-1.450	174	135	86	57,5	155	M10	2	55	650

* N = 6 Bohrungen 60°

Bestellbeispiel

EDF/F/F1.70 TK1 Ø16

einstellbare Rutschnabe Größe 1.70, Bohrung 16 mm, einstellbarer Drehmomentbereich 30 bis 100 Nm, Version zum Anflanschen

Securmax *Economy* EDF/F/C

Standardversion mit Kettenrad

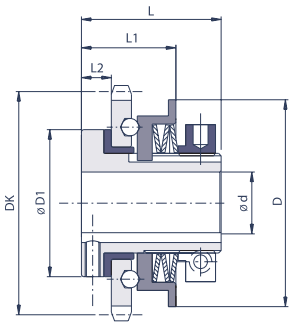

Spezifikationen

Modell	TK Nm			Abmessungen						Standard Zahnkranz		max. rpm min^{-1}
	TK1	TK2	TK3	D mm	D1 mm	L mm	L1 mm	L2 mm	d max mm	DK mm	Teilkreis	
00.38	7,5-15	14,5-30		48	30	33	20,5	6	12	48,82	3/8" Z16	1.900
0.50	8-24	15-40	40-65	63	40	42	24,5	8	20	60,89	3/8" Z20	1.400
1.70	12-37	30-68	53-120	83	59	55	34	11	25	89,24	1/2" Z22	1.200
2.90		60-150	140-290	103	72	61	40	12	38	109,71	3/4" Z18	1.000
3.115		145-385	215-580	128	89	71	53	14	45	138,22	1" Z17	800
4.140			550-1.450	153	104	86	58,5	15	55	162,38	1" Z20	650

Bestellbeispiel

EDF/F/C1.70 TK1 Ø16

einstellbare Rutschnabe Größe 1.70, Bohrung 16 mm, einstellbarer Drehmomentbereich 30 bis 100 Nm, Version mit Kettenrad