Sliflex GRC-A | Aluminium

Klemmnabenausführung

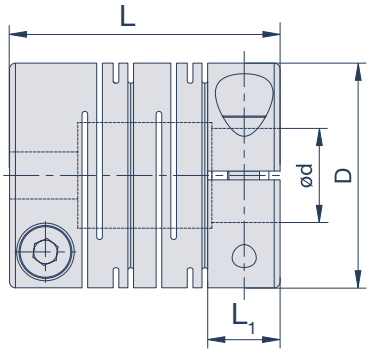

Spezifikationen

Modell	D mm	L mm	M	T_A Nm	max. rpm min^{-1}	T_{KN} Nm	C_T Nm/rad	g g	Verlagerungen radial mm	angular °	axial mm
GRC12-A	12,7	19	M2	0,5	35.000	0,2	40	4,4	0,1	2,5	0,3
GRC16-A	16	21,5	M2,6	1	27.000	0,4	75	8,2	0,15	2,5	0,3
GRC19-A	19,1	23	M2,6	1	20.000	0,6	150	12	0,15	2,5	0,3
GRC22-A	22,2	26,5	M3	1,7	18.000	1	200	17,9	0,15	2,5	0,4
GRC26-A	26,2	31,5	M3	1,7	17.000	2	340	29,9	0,2	2,5	0,4
GRC32-A	31,8	39	M4	3,5	14.000	3,8	450	62,3	0,2	2,5	0,4
GRC39-A	39	56	M5	8	10.000	7,0	640	117	0,25	2,5	0,4
GRC49-A	49	70	M6	13	8.400	15	1.500	258	0,25	2,5	0,5
GRC60-A	60	88	M8	30	7.000	30	2.500	483	0,25	2,5	0,5

M= Schraubengröße, T_A= Schraubenanzugsmoment, T_{KN}= Kupplungsnennmoment, C_T= Drehfedersteife, g= Masse

Bohrungsdurchmesser

Modell	d (mm)														
	3	4	5	6	8	10	12	14	15	16	18	19	20	24	25
GRC12-A	•	•	•												
GRC16-A	•	•	•	•											
GRC19-A		•	•	•	•										
GRC22-A			•	•	•	•									
GRC26-A			•	•	•	•	•								
GRC32-A					•	•	•	•	•						
GRC39-A						•	•	•	•	•	•				
GRC49-A							•	•	•	•	•	•	•		
GRC60-A									•	•	•	•	•	•	•

Bestellbeispiel
GRC26-A ø10 ø12
Sliflex Größe 26, Bohrungen 10 und 12

© 01/2024

Bei der Auswahl der Sliflex spielen die verschiedenen technischen Parameter eine entscheidende Rolle. Parameter wie maximale Drehzahlen, auftretende Wellenverlagerungen und Antriebsmoment sollten berücksichtigt werden. Überschlägig kann die erforderliche Kupplungsgröße nach folgender Formel berechnet werden:

Serie GRC

$T_{KN} > T_A \times C_S$

Das Nenndrehmoment T_{KN} der ausgewählten Kupplungsgröße sollte größer sein als das Antriebsmoment T_A in Nm (ergibt sich aus der Herstellerangabe des Antriebsmotors) multipliziert mit den Betriebsfaktoren der Anwendung.

Bei Servoanwendungen ist zu beachten, dass das Beschleunigungsmoment dieser Servomotoren ein Vielfaches über deren Nenndrehmomenten liegt. Die Auslegung erfolgt entsprechend nach dem höchsten, regelmäßig zu übertragenden Spitzenmoment der Antriebsseite (dieses ist bei Servomotoren z.B. das maximale Beschleunigungsmoment in Nm)

Stoßfaktor C_S

	Kontinuierlicher Bewegungsablauf	Dynamischer Bewegungsablauf mit häufigem Start-Stopp	Dynamischer Bewegungsablauf mit häufigem Reversierbetrieb
Faktor C_S	1,0	2,0	4,0

Bitte beachten Sie bei der gewählten Kupplungsgröße die maximal zulässigen Bohrungsdurchmesser und die entsprechende Verlagerungskapazität. Diese entnehmen Sie bitte aus der Tabelle der entsprechenden Kupplungsgröße.

Allgemeine technische Angaben

Material
GRC-A: Hochfeste Aluminiumlegierung 3.4365 AlZn5.5MgCu oder EN AW-2024-AlCu4Mg1
zusätzlich korrosionsgeschützt eloxiert
Klemmschrauben: EN ISO 4762/DIN 912 12.9
GRC-SS: Edelstahl 1.4305 X10CrNiS18-9
Klemmschrauben: DIN 912 A2

Temperaturbereich
Aluminiumversion: -30°C bis +100°C
Edelstahlversion: -30°C bis +140°C

„kurz & knapp ... erklärt“

UNSERE PIKTOGRAMME

- Hohe Temperaturbeständigkeit
- Schwingungsdämpfend
- Axial steckbar
- Hohe Radialverlagerung
- Spielfrei
- Drehsteif
- Hohe Winkelverlagerung
- Hohe Drehzahlen
- Elektrisch isolierend
- Korrosionsbeständig

© 01/2024